WE LOVE TECHNOLOGY FIBRO

DATENBLATTSAMMLUNG
FIBROMOD

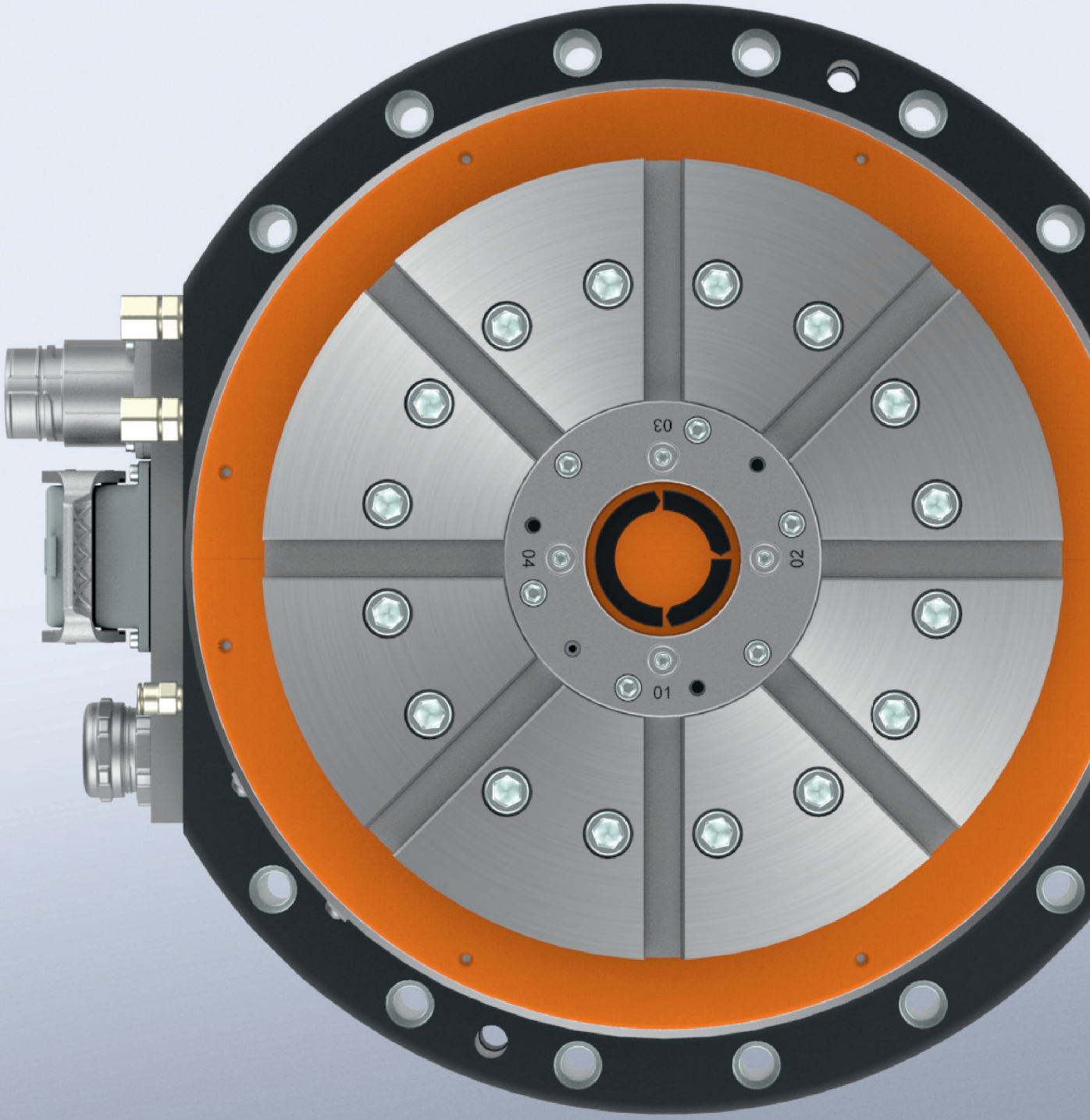

MEMBER OF THE LÄPPLE GROUP

LÄPPLE

FIBROMOD
CODIERUNG

	1		2		3		4		5		6		7		8		9		10
FM		.		.		.		.		.		.		.		.		.	

1 Gehäuseart

Sondergehäuse	0
Standardgehäuse	1

2 Baugröße

Baugröße 0	00
Baugröße 1	01
Baugröße 2	02
Baugröße 3	03
Baugröße 4	04
Baugröße 5	05
Baugröße 6	06
Baugröße 7	07
Baugröße 8	08
Baugröße 9	09
Baugröße 10	10

3 Antriebsart

Treiber	1	
Gegenlager	2	
Schnecke Ott		1
Schnecke Duplex		2
Direktantrieb Basic		3
Direktantrieb High-Speed		4
Getriebestufe		5
ohne Antrieb		9

4 Schalttellerabmessung

Abmessung Ø in mm	xxxx

5 Schalttellerausführung

Sonderausführung	0		
Standardausführung	1		
Sonderform		0	
Rund		1	
Rechteckig		2	
Sonstiges			0
Blanker Teller mit Mittenzentrierring			1
Bohrbild			2
T-Nuten sternförmig			3
T-Nuten parallel			4
Nullpunktspanner			5
DIN-Palettisierung			6
Riegelverzahnung			7

6 Klemmung

Sonderklemmung	0
Keine Klemmung	1
Drucklos geöffnet	2
Drucklos geschlossen	3
Drucklos geschlossen mit Nothaltefunktion	4

7 Messsystem

indirekte Messung über Motormesssystem	1		
Lieferung mit angebautem direkten Messsystem	2		
ohne Messsystem	9		
Sondermesssystem		0	
RCN 231x (±6,5")*		1	
RCN 251x (±4")*		2	
RCN 23xx (±6,5")*		3	
RCN 25xx (±4")*		4	
RCN 83xx (±3,5")*		5	
RCN 85xx (±2,5")*		6	
ohne Messsystem		9	
Sonderschnittstelle			0
EnDat			1
Fanuc			2
Mitsubishi			3
ohne Messsystem			9

8 Motoranordnung

Vorbereitet für Motoranbau (ohne Motor)	1		
mit Motor (Beschaffung durch FIBRO)	2		
mit Motor (Beistellung durch Kunde)	3		
ohne Motor	9		
Sonderposition		0	
Antrieb links		1	
Antrieb rechts		2	
Antrieb oben		3	
Antrieb unten		4	
Antrieb integriert		5	
Antrieb Rückseite		6	
ohne Motor		9	
Sonstiges			0
Siemens			1
Fanuc			2
Mitsubishi			3
ohne Motor			9

9 Zwischenübersetzung

Sondergetriebe	0
Direkt	1
Planetengetriebe	2
Riemenvorgelege	3
Winkelgetriebe	4
ohne Zwischenübersetzung	9

10 Drehverteiler

Sonderausführung	0	
berührende Dichtungen	1	
Spaltdichtung	2	
kein Drehverteiler	9	00
Anzahl Leitungen		xx

*Positioniergenauigkeit Rundtisch

FIBROMOD
FM 1.03

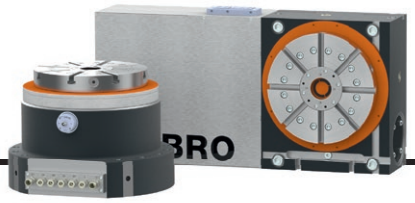

ABMESSUNGEN

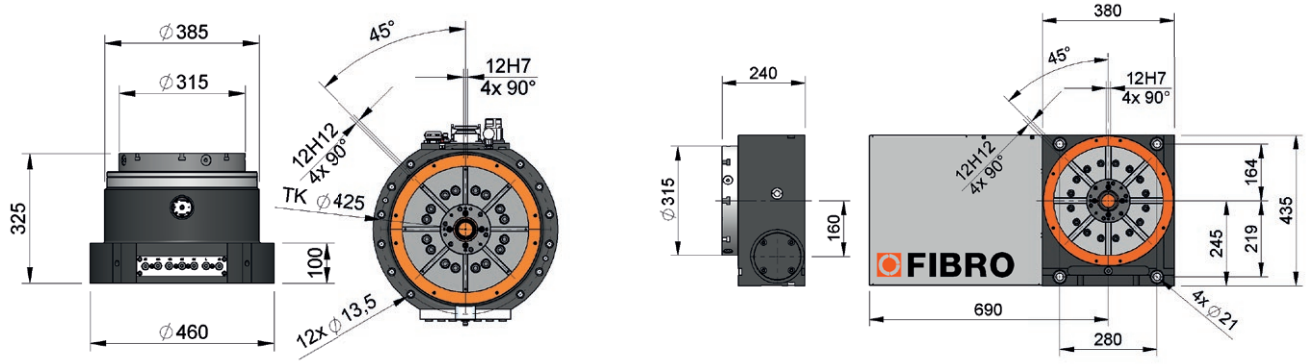

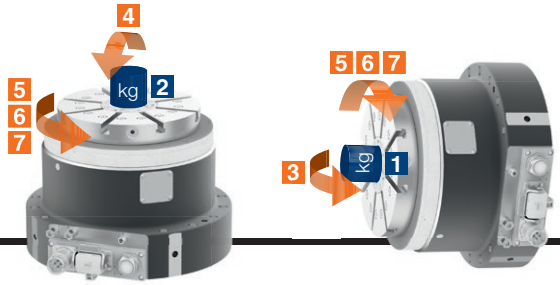

TECHNISCHE DATEN

				Schnecken-antrieb	Twin-Drive	Direktantrieb Basic	Direktantrieb High-Speed
Schaltteller Ø			mm	315 (400)	315 (400)	315 (400)	315 (400)
Lagergröße				200	200	200	200
Standard Übersetzung				120:1	67,5:1	1:1	1:1
Eigengewicht			kg	220	260	230	220
Positioniergenauigkeit	Mechanisch			±10"	-	-	-
	Direktes Messsystem			±2,5"	±2,5"	±2,5"	±2,5"
Rundlaufgenauigkeit der Zentrierbohrung			mm	0,01*	0,01*	0,01*	0,01*
Planlaufgenauigkeit bezogen auf Ø 315 mm			mm	0,02 [0,01]*	0,02 [0,01]*	0,02 [0,01]*	0,02 [0,01]*
Planparallelität Schaltteller/Gehäuseauflagefläche			mm	0,03 [0,02]*	0,03 [0,02]*	0,03 [0,02]*	0,03 [0,02]*
Rechtwinkligkeit Schaltteller/Gehäuseauflagefläche bei Einsatzlage vertikal				±30" [±15"]*	±30" [±15"]*	±30" [±15"]*	±30" [±15"]*
max. Drehzahl			1/min	25	50	100	1.000 (2.000)
max. Massenträgheitsmoment			kgm^2	100	100	100	50
max. Transportlast	Drehachse horizontal	1	kg	650	650	650	500 (250)
	Drehachse vertikal	2	kg	2.000	2.000	1.000	500
Kippmoment	Drehachse horizontal	3	Nm	6.600	6.600	6.600	4.000
	Drehachse vertikal	4	Nm	8.000	8.000	8.000	6.000
Antriebsmoment (S6/40%ED)		5	Nm	2.000	3.000	435	300
zul. Tangentialmoment bei passiver Klemmung		6	Nm	1.000	1.000	1.000	1.000
zul. Tangentialmoment bei hydraulischer Klemmung		7	Nm	4.000	4.000	4.000	4.000
Betriebsdruck			bar	80	80	80	80

[...] optional
* höhere Genauigkeiten auf Anfrage

Technische Daten können Sie unter www.fibro.de herunterladen.

FIBROMOD
FM 1.04

ABMESSUNGEN

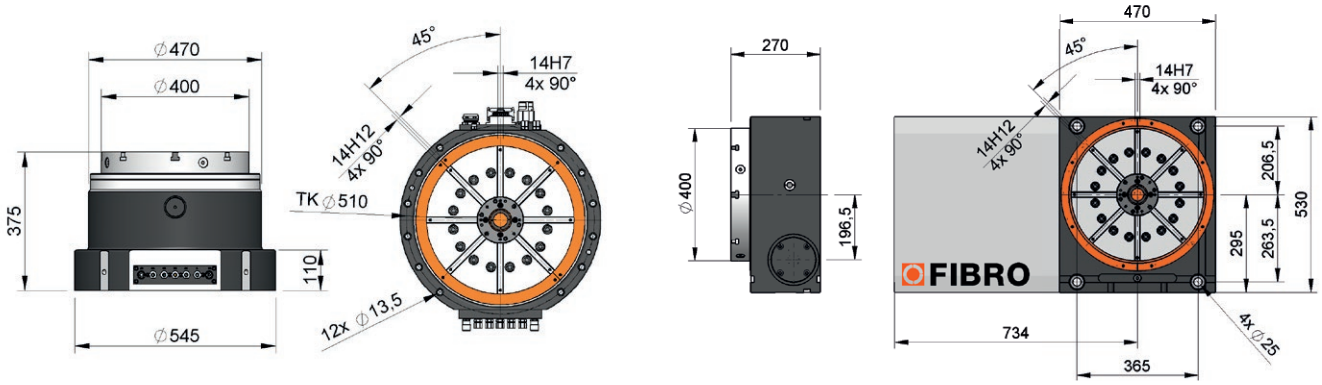

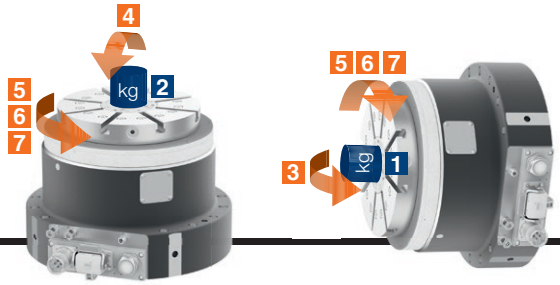

TECHNISCHE DATEN

				Schnecken-antrieb	Twin-Drive	Direktantrieb Basic	Direktantrieb High-Speed
Schaltteller Ø			mm	400 (500)	400 (500)	400 (500)	400 (500)
Lagergröße				260	260	260	260
Standard Übersetzung				120:1	67,5:1	1:1	1:1
Eigengewicht			kg	350	490	320	320
Positioniergenauigkeit	Mechanisch			±10"	-	-	-
	Direktes Messsystem			±2,5"	±2,5"	±2,5"	±2,5"
Rundlaufgenauigkeit der Zentrierbohrung			mm	0,01*	0,01*	0,01*	0,01*
Planlaufgenauigkeit bezogen auf Ø 400 mm			mm	0,02 [0,01]*	0,02 [0,01]*	0,02 [0,01]*	0,02 [0,01]*
Planparallelität Schaltteller/Gehäuseauflagefläche			mm	0,03 [0,02]*	0,03 [0,02]*	0,03 [0,02]*	0,03 [0,02]*
Rechtwinkligkeit Schaltteller/Gehäuseauflagefläche bei Einsatzlage vertikal				±30" [±15"]*	±30" [±15"]*	±30" [±15"]*	±30" [±15"]*
max. Drehzahl			1/min	25	50	100	800 (1.500)
max. Massenträgheitsmoment			kgm^2	200	200	200	80
max. Transportlast	Drehachse horizontal	1	kg	900	900	900	700
	Drehachse vertikal	2	kg	2.900	2.900	1.500	700
Kippmoment	Drehachse horizontal	3	Nm	10.000	10.000	10.000	6.000
	Drehachse vertikal	4	Nm	12.000	12.000	12.000	7.500
Antriebsmoment (S6/40%ED)		5	Nm	3.600	4.000	800	850
zul. Tangentialmoment bei passiver Klemmung		6	Nm	1.250	1.250	1.250	1.250
zul. Tangentialmoment bei hydraulischer Klemmung		7	Nm	5.000	5.000	5.000	5.000
Betriebsdruck			bar	70	70	70	70

[...] optional
* höhere Genauigkeiten auf Anfrage

Technische Daten können Sie unter www.fibro.de herunterladen.

FIBROMOD
FM 1.05

ABMESSUNGEN

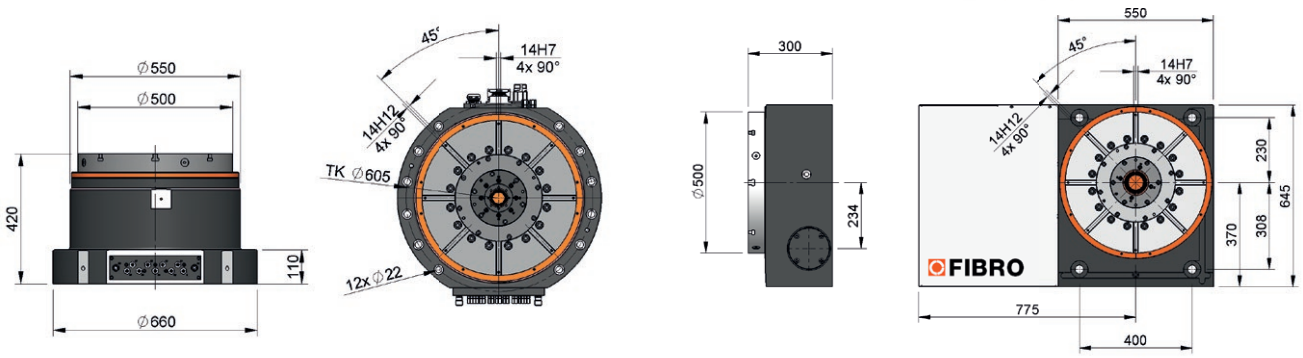

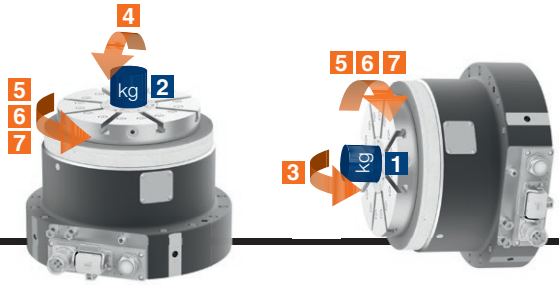

TECHNISCHE DATEN

				Schnecken-antrieb	Twin-Drive	Direktantrieb Basic	Direktantrieb High-Speed
Schaltteller Ø			mm	500 (630)	verfügbar ab Q2/2023	500 (630)	500 (630)
Lagergröße				325		325	325
Standard Übersetzung				120:1		1:1	1:1
Eigengewicht			kg	580		530	500
Positioniergenauigkeit	Mechanisch			±10"		–	–
	Direktes Messsystem			±2,5"		±2,5"	±2,5"
Rundlaufgenauigkeit der Zentrierbohrung			mm	0,01*		0,01*	0,01*
Planlaufgenauigkeit bezogen auf Ø 500 mm			mm	0,020 [0,012]*		0,020 [0,012]*	0,020 [0,012]*
Planparallelität Schaltteller/Gehäuseauflagefläche			mm	0,035 [0,025]*		0,035 [0,025]*	0,035 [0,025]*
Rechtwinkligkeit Schaltteller/Gehäuseauflagefläche bei Einsatzlage vertikal				±30 [±15]		±30 [±15]	±30 [±15]
max. Drehzahl			1/min	25	verfügbar ab Q2/2023	100	600 (1.100)
max. Massenträgheitsmoment			kgm^2	300		300	120
max. Transportlast	Drehachse horizontal	1	kg	1.200		1.200	900
	Drehachse vertikal	2	kg	4.500		1.750	900
Kippmoment	Drehachse horizontal	3	Nm	16.000		16.000	7.500
	Drehachse vertikal	4	Nm	18.000		18.000	12.000
Antriebsmoment (S6/40%ED)		5	Nm	4.500		1250	1150
zul. Tangentialmoment bei passiver Klemmung		6	Nm	1.500		1.500	1.500
zul. Tangentialmoment bei hydraulischer Klemmung		7	Nm	6.000		6.000	6.000
Betriebsdruck			bar	63		63	63

[...] optional
* höhere Genauigkeiten auf Anfrage

Technische Daten können Sie unter www.fibro.de herunterladen.

WE LOVE TECHNOLOGY

FIBRO GMBH | Weidachstraße 41-43 | 74189 Weinsberg | fibro.de