RATH
Industriebedarf

NEUER PARTNER FÜR RATH

IN DIESER AUSGABE

Lasersysteme zur effizienten und präzisen Lasermaterialbearbeitung im industriellen Bereich

AUSGABE 04

RATH
Industriebedarf

Qualität mit Tradition

In den letzten 60 Jahren wurde die Firma RATH zu einem führenden Fachhandelshaus in den Bereichen Werkzeugnormalien, Spanntechnik, Positionieren, Manipulieren, Filtration, Markiersysteme, sowie Norm- und Bedienteilen. Seit Jahrzehnten bieten wir Kompetenz aus erster Hand, erstklassige Kundenbetreuung mit professioneller Beratung und ein sich ergänzendes, ausgesuchtes Lieferprogramm mit innovativen Produkten der namhaften Hersteller in diesen Bereichen. Egal für welches Produkt Sie sich entscheiden - Sie erhalten Premium-Qualität und garantierte Zuverlässigkeit. Unsere Mitarbeiter im Außen- und Innendienst erarbeiten mit Ihnen eine spezielle auf Ihre Anforderungen maßgeschneiderte Lösung.

Aktionen & Aktuelles		04
Anwenderbericht		12
Normalien für den Werkzeugbau	FIBRO	14
Rundtische für Werkzeugmaschinen & Automationsanlagen	FIBRO	15
Werkstückspanntechnik, Schraubwerkzeuge & Schlösser	AMF	16
3D-Schweißtischsysteme & Manipulatoren	demmeler	17
Mobile & Stationäre Markiersysteme	MARKATOR	18
Laser zum Gravieren, Markieren und Trimmen	ACI Laser-Components	19
Kanten- & Konturfräsmaschinen	esmatec	20
Vliesstoffe für die Flüssigkeitsfiltration	TWE DIERDORF	21
Systeme für Luft- & Flüssigkeitsreinigung	LOSMA	22
Spann- & Wechseltechnik für Pressenwerkzeuge	GÜTHLE	23

Integration leicht gemacht

Produktdetails

Nie war es einfacher einen Markierkopf in eine Fertigungslinie einzubauen als mit dem MV5 U65/30 INTEGRAL. Dank der intern verbauten Steuereinheit benötigt man keinen Platz mehr für ein externes Steuerungsgerät. Die Programmierung erfolgt über einen externen PC (MV5 U65/30 INTEGRAL) oder optional über eine USB-Tastatur und das integrierte Display am Gerät (MV5 U85/45 INTEGRAL). Der Markierkopf ist mit einem verschleißarmen Markierwerkzeug ausgestattet. Er arbeitet lageunabhängig und äußerst zuverlässig.

JETZT AB
€4.990

Funktional

- ALL-IN-ONE: Steuereinheit ist im Gehäuse des Markierkopf integriert
- Großes Markierfeld bei geringem Gerätevolumen
- Stabile Mechanik durch hochwertige, doppelgeführte Linearführungen in X- und Y-Richtung
- Optional mit integriertem Display (MV5 U85/45 INTEGRAL)

Einfache Integration

- Das kompakte Gehäuse und das geringe Gerätegewicht vereinfachen die Installation, speziell bei geringem Platzbedarf
- Ideal zur Integration in Prüfanlagen
- Kommunikation zur SPS über Funktionsbaustein (optional)
- Schnelle Funktionskontrolle durch 6 Status-LEDs am Markierkopf

Elektrischer Antrieb

- Betrieb ohne Druckluft dank elektromagnetischem Schlagmagnet
- Nur 24V-Anschluss notwendig
- Hohe Wiederholgenauigkeit beim Markieren von nahezu allen Materialien – bis hin zu gehärtetem Stahl

Workstation CLASSIC

Laserstationen von ACI sind als manueller Handarbeitsplatz oder vollautomatisierte Gesamtlösung erhältlich und mit allen Beschriftungs- und Trimmlasern kombinierbar.

Technische Daten:

Größe (L x B x H)	760 x 450 x 625 mm
Aufspannplatte (L x B)	T-Nutenplatte 340 x 360 mm
Z-Achse	100 mm Verfahrweg
Laserklasse	1
Rotationsachse	360° (optional)

JETZT
NEU

- Handarbeitsplatz mit einer automatischen Türöffnung
- Integrierte motorische Z-Achse
- Integration einer Rotationsachse zur Umfangsbeschriftung optional
- Anschlussmöglichkeit und Ansteuerbarkeit einer Absaug- und Filteranlage möglich

HINWEIS: Preisangaben exkl. MwSt., zzgl. Transport- und Verpackungskosten, Aktion gültig bis 30.06.2022

FIBRO

Der neue FIBROTOR VR.NC ist der Rundtisch für Montageprozesse in der Automation. Konstruiert für flexible Bewegungsaufgaben und frei programmierbar, eignet sich die Baureihe durch ihre kompakte Bauweise ideal für den Einsatz in automatisierten Prozessen.

Genauigkeit - Präziser

Durch eine Erhöhung der Rolleneingriffsanzahl in der Steuerkurve und den dadurch verlängerten Eingriffswinkel bietet der FIBROTOR VR.NC eine hohe Leistungsdichte, gepaart mit einer Teilgenauigkeit von ± 20“ und einer Wiederholgenauigkeit von ± 5“.

Geschwindigkeit - Schneller

Aufgrund des verfügbaren Drehmoments kann so mehr Masse schneller bewegt und positioniert werden. Wir haben aber nicht nur unser Produkt, sondern auch unsere Prozesse verbessert. Durch die modulare Bauweise und die Optimierung unserer Durchlaufzeiten profitieren auch Sie: mit kürzeren Lieferzeiten.

Leistung - Stärker

Durch die Optimierung des Kraftflusses ist der FIBROTOR VR.NC für das Handling sehr großer und schwererer Lasten ausgelegt. So können in der Baugröße 17 Transportlasten größer 10.000 kg mit einem Aufbaudurchmesser von bis zu 4.700 mm bewegt werden. Dank dieser Verbesserung sind nun bereits kleinere Baugrößen für größere Aufgaben geeignet. Das spart Geld und Bauraum.

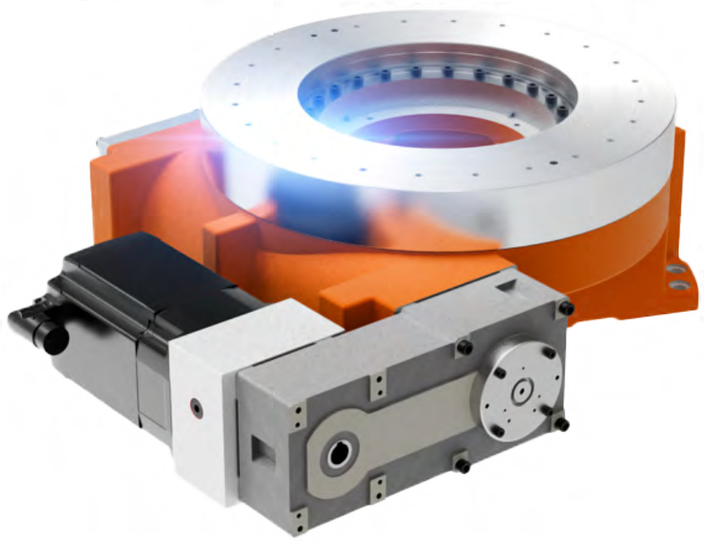

FIBRO

Mit unserer neuen Rundtischbaureihe FIBROMOD können wir nun die unterschiedlichsten Anforderungen der Zerspanung in einem einzigen Standard-System abdecken. Die durchdachte Nutzung von Schnittstellen ermöglicht es uns, Ihnen je nach Einsatzfall flexibel die optimale Antriebsvariante anbieten zu können. Damit kann der Produktfokus je nach Anwendungsfall beispielsweise auf höchste Geschwindigkeiten und Beschleunigungen mit extrem schnellen Positionierzeiten oder hochgenaue Positionierung gelegt werden.

Modularer Aufbau

Durch den modularen Aufbau ist die FIBROMOD Baureihe für die unterschiedlichen Anforderungen in der Werkzeugmaschine flexibel anpassbar. Grundlegende Elemente des Rundtisches sind standardisiert, so dass die optimale Antriebsart passend zum Einsatzfall gewählt werden kann. Egal ob niedrige Drehzahlen und kurze Einschaltdauer, hohe Dynamik oder große sowie dauerhafte Belastungen: an den FIBROMOD können Schneckenantrieb, Direktantrieb oder Twin-Drive je nach Bedarf problemlos angebracht werden.

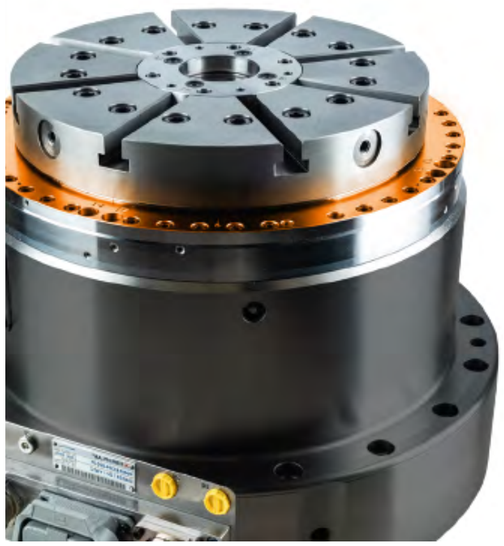

Einzigartiges Klemmkonzept

Das einzigartige, hydraulische Klemmkonzept des FIBROMOD bietet innerhalb des gleichen Bauraums drei Funktionen: drucklos offen, drucklos geklemmt oder eine Notbremsfunktion.
Die Funktion „drucklos offen“ wird aktiv mit Hydraulikdruck geklemmt, so dass eine drucklose Klemmung immer offen ist. Die Funktion „drucklos geschlossen“ erzeugt im drucklosen Zustand eine Resthaltekraft über ein Federpaket, welche den Rundtisch auch ohne Klemmdruck in seiner Position hält. Die „Notbremsfunktion“ schützt im Fall von Fehlsituationen oder unerwartetem Stromausfall durch sofortiges Einsetzen und aktives Herunterbremsen der Achse vor Beschädigung der Mechanik.

Mehrachsfähig und Kombinierbar

Für komplexe Anforderungen ist die variable Konfiguration verschiedener FIBROMOD Rundtische als Mehrachs-Kombination möglich. Sie eignen sich damit für komplexe Anforderungen wie Simultan-, Mehrseiten- und Drehbearbeitung. Teilgeräte mit zwei rotativen Achsen ermöglichen die fünfachsige Werkstückbearbeitung in Bearbeitungszentren.

Schraubstock-Set für alle gängigen Schweißtische mit Lochraster 28, 22 & 16

Zur Grundausstattung einer jeden Werkstatt gehört ein zuverlässiger Schraubstock.

Unser Schraubstock-Set für Ihren Schweißtisch beinhaltet: Schraubstock, Adapterplatte, Befestigungsbolzen & -schrauben

100mm Backenbreite

125mm Backenbreite

Optional auch mit **Rohrspannbacken-Paar**

+

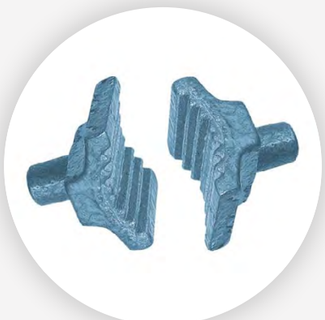

Schnellspanner Adapterset eckig

zur Befestigung auf Lochtischen (passend auf allen gängigen Schweißtischen System 28)

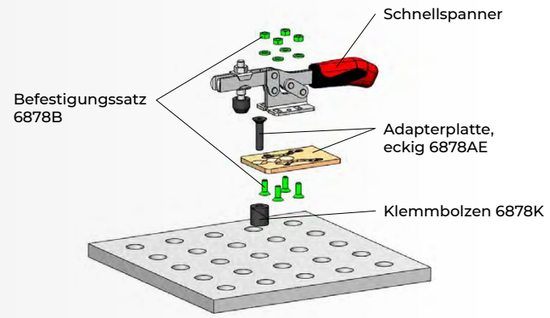

Beinhaltet: Schnellspanner, Klemmbolzen, Adapterplatte eckig, Befestigungssatz

Set-Größe E2	**Bestellnr.: 565008** Schnellspanner: 6800-2 **Bestellnr.: 565014** Schnellspanner: 6830-2
Set-Größe E3	**Bestellnr.: 565010** Schnellspanner: 6800-3 **Bestellnr.: 565016** Schnellspanner: 6830-3
Set-Größe E4	**Bestellnr.: 565012** Schnellspanner: 6800-4 **Bestellnr.: 565018** Schnellspanner: 6830-4

Schnellspanner Adapterset rund

zur Befestigung auf Lochtischen (passend auf allen gängigen Schweißtischen System 28)

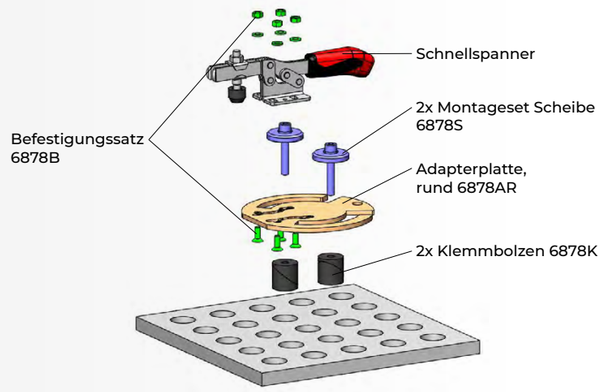

Beinhaltet: Schnellspanner, 2x Klemmbolzen, Adapterplatte rund, 2x Montageset Scheibe Befestigungssatz

Set-Größe R2	**Bestellnr.: 565009** Schnellspanner: 6800-2 **Bestellnr.: 565015** Schnellspanner: 6830-2
Set-Größe R3	**Bestellnr.: 565011** Schnellspanner: 6800-3 **Bestellnr.: 565017** Schnellspanner: 6830-3
Set-Größe R4	**Bestellnr.: 565013** Schnellspanner: 6800-4 **Bestellnr.: 565019** Schnellspanner: 6830-4

HINWEIS: Preisangaben exkl. MwSt., zzgl. Transport- und Verpackungskosten, Aktion gültig bis 30.06.2022

Manipulator Ergonomix M

Höchste Flexibilität beim Schweißen oder Montieren dank standardmäßigem Schwenkbereich bis 180°

Begrenzter Raum. Unbegrenzte Möglichkeiten.
Durch die ausgeklügelte Anordnung der kompletten Mechanik ist es den Entwicklern von DEMMELER gelungen, einen unschlagbar großen Arbeitsraum, bei gleichzeitig kleiner Stellfläche des Manipulators Ergonomix M zu erhalten. Dabei bringt das Handlingsgerät höchste Zuladungen immer in die Idealposition.

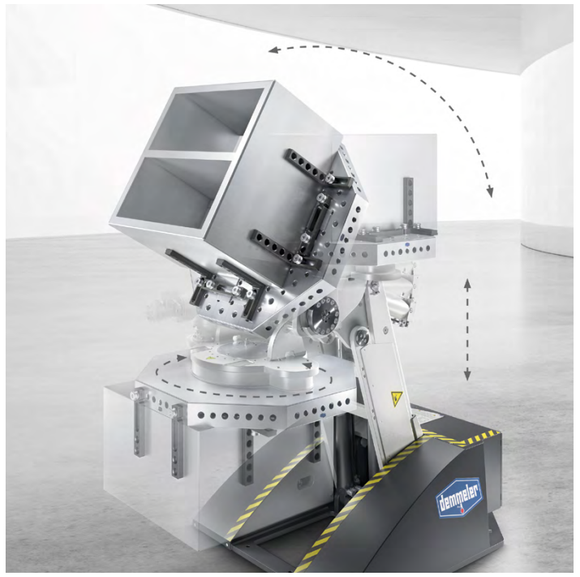

Vorteile:

- großer Arbeitsbereich
- massive Bauweise
- niedrige Bauhöhe
- ergonomisches Arbeiten
- höhere Flexibilität
- mehr Sicherheit am Arbeitsplatz
- Produktivitätssteigerung

Grundmodell Ergonomix M

Bezeichnung	Einheit	M 2000/V1250	M 2000/V2500	M 4000	M 8000
Traglast	[kg]	2000	2000	4000	8000
D= max. Störkreis bei 180° (o. Tischplatte)	[mm]	1000	1000	1500	2000
Bei Höhe	[mm]	650	650	520	600
Max. Drehzahl	[U/min]	2	2	2	1,5
Min. Drehzahl	[U/min]	0,75	0,2	0,2	0,2
Drehmoment	[Nm]	1250	2500	5000	10000
Kippwinkel	[°]	180	180	180	180
Kippmoment	**[Nm]**	**8000**	**8000**	**32000**	**64000**
Artikel-Nr.		M02-02000-006	M02-02000-007	M04-04000-000	M08-08000-000

Modulare Höhenadapter

Einfach clever kombinieren
Modulare Höhenadapter für Ihre flexible Fertigung

Die modularen Höhenadapter bestehen aus drei Ebenen. Die Fußelemente bilden die Schnittstelle zum vorhandenen Maschinentisch. Darauf aufgebaut kann, mittels der Zwischenelemente, jede Aufspannhöhe erreicht und durch Kombination von verschiedenen Größen flexibel an die Werkstückkontur angepasst werden.Den Abschluss bilden Aufbauelemente mit integrierten Nullpunkt-Spannmodulen des AMF-Zero-Point-Systems.
Dadurch wird das Werkstück prozesssicher gespannt.

Vorteile:

- Einfache Werkstück-Direktspannung
- Komfortable 5-Seiten-Bearbeitung
- Flexibel an jede Werkstückgröße und -dicke anpassbar
- Frei wählbares Stichmaß

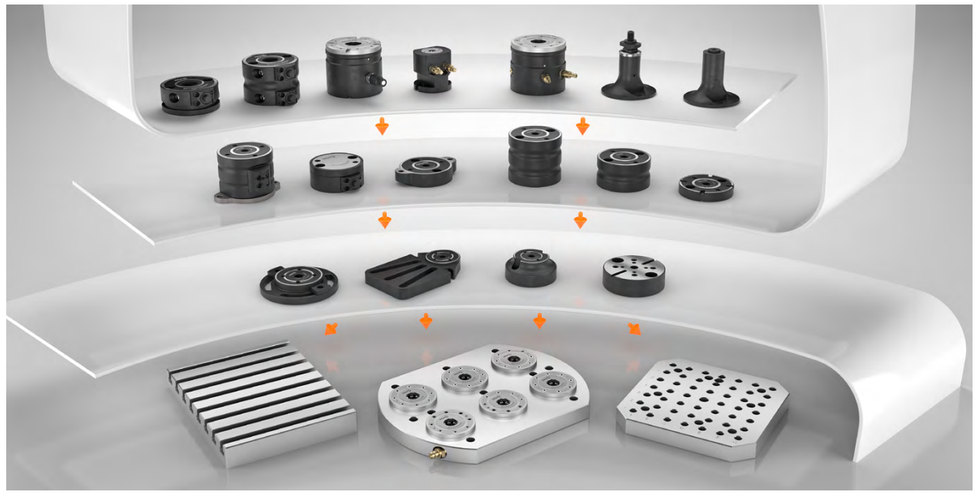

HINWEIS: Preisangaben exkl. MwSt., zzgl. Transport- und Verpackungskosten, Aktion gültig bis 30.06.2022

FIBRO
FIBROTOR DYNACAST

Eine Herausforderung des wirtschaftlichen Engineerings ist es, die jeweils optimalen Komponenten zu identifizieren und Anlagenkonzepte auf dieser Basis zu standardisieren. Doch was tun, wenn Technologien sich weiterentwickeln oder Anforderungen sich im Laufe der Zeit wandeln? Never change a running system? Oder doch die Chance des Neuen nutzen? Der Druckgussspezialist DYNACAST hat sorgfältig abgewogen und stellt den Rundtischantrieb seiner Montage-, Bearbeitungs- und Prüfzellen sukzessive von Hirth-verzahnten auf kurvengetriebene Rundtische um. Davon profitieren die Prozesssicherheit, die Maschinensicherheit und Taktzeit. Zugleich sinken die Kosten.

„Das Bessere ist der Feind des Guten“, diese Weisheit bewahrheitet sich auch im Engineering immer wieder. Dass bei DYNACAST in Weikersdorf nahe Wien FIBRO gegen FIBRO ins Rennen ging, unterstreicht das hohe Niveau, auf dem sich der Rundtischspezialist aus Weinsberg bewegt. „Unser Ziel ist es, Anlagenbauer und Anwender fachlich kompetent und individuell zu beraten. Dazu zählt auch, Kunden den Umstieg auf ein neueres oder gegebenenfalls auch günstigeres Rundtischmodell zu empfehlen, wenn es in Anwendungen eine bessere Performance verspricht“, erläutert Sven Sammet, Regionalvertriebsleiter RotoMotion bei FIBRO.
Seit rund drei Jahrzehnten hatten sich FIBROTAKT Rundtische in den automatisierten Montage-, Bearbeitungs- und Prüfzellen bei DYNACAST bewährt. „Bei uns kamen immer die pneumatisch gesteuerten Tische mit Hirth-Verzahnung zum Einsatz, weil sie sehr genau sind und über ein hohe Niederhaltekraft verfügen“, berichtet Josef Holzer, Leiter Sondermaschinenbau bei DYNACAST in Weikersdorf. Um beim Bohren, Einpressen, Reiben, Entgraten und Stanzen eine größtmögliche Prozessstabilität zu gewährleisten, wurden die auftretenden Kräfte schon seit jeher zusätzlich über gehärtete Zapfen an der Tischunterseite abgefangen. Dem vergleichsweise niedrigen Massenträgheitsmoment der Hirth-verzahnten Rundschalttische begegnete man bei DYNACAST, indem diese mit Bohrungen versehen und die Aufnahmen abgefräst wurden. Dennoch stieß man auch bei den bewährten Komponenten ab und an Grenzen. So mussten beispielsweise häufiger Dämpfer getauscht werden, weil diese aufgrund der zu hohen Tischbeladung vorzeitig verschlissen waren.

Kaum Alternativen

Zwar hatte man bei zugekauften Maschinen bereits Erfahrungen mit elektromechanischen Tischen anderer Hersteller gesammelt, musste jedoch feststellen, dass diese so weit hinter den eigenen Anlagen mit FIBRO Rundtischen zurückblieben, dass beispielsweise Reibbearbeitung nicht zu realisieren waren. Auch ein Selbstversuch, bei der ein Rundtisch in Zusammenarbeit mit einer Partnerfirma gebaut wurde, war nicht von Erfolg gekrönt: „Der Tisch hatte den Preis eines Kleinwagens und im Falle einer Störung musste die komplette Maschine demontiert werden, um den Fehler zu finden“, berichtet Josef Holzer. „Letztlich waren die elektrischen Tische immer zu ungenau.“ Ein servopneumatisch gesteuerter Eigenbau mit hydraulischen Dämpfern und Kugelzentrierung erreichte zwar die geforderte Genauigkeit, erwies sich jedoch in Bezug auf die Ansteuerung, das Verhalten bei Störungen und die Wirtschaftlichkeit als problematisch.

Robuster Automationsrundtisch

Dass DYNACAST heute mit großem Erfolg kurvengesteuerte FIBROTOR Universalrundtische einsetzt, ist nicht zuletzt der fundierten Beratung durch RATH Industriebedarf aus Korneuburg zu verdanken. Der österreichische Vertriebspartner von FIBRO versteht sich ganz im Sinne von FIRBO als Problemlöser des Maschinenbaus. Fachberater Martin Mörtl hält gemeinsam mit seinen Kollegen einen engen Kontakt zu Josef Holzer und greift zudem auf das Know-how des FIBRO-Teams in Weinsberg zurück. So war es mit dem FIBROTOR-Programm möglich, eine sowohl technisch als auch wirtschaftlich überzeugende Lösung zu finden. Sieben FIBROTOR Rundtische in den Baugrößen 12 und 13 sind mittlerweile in Betrieb. Weitere sollen folgen. Im Gegensatz zu FIBROTAKT Rundtischen, die vorwiegend in zerspanenden Prozessen eingesetzt werden, sind die elektromechanischen FIBROTOR Universalrundtische gezielt für den Einsatz in Automationslösungen konzipiert. Sie ermöglichen kurze Schaltzeiten, erlauben mit ihrer groß dimensionierten Axial-Nadellagerung hohe Transportlasten und gewährleisten dank Kurvenrollen mit Gleitlagern eine hohe Steifigkeit. Mit hydraulischer Klemmung und verstärkter Schalttellerlagerung sind sie sogar für leichte Zerspanungsaufgaben geeignet. Robust gebaut und langzeitgeschmiert minimieren sie den Wartungsaufwand und ermöglichen eine lange Einsatzdauer.

Vorteile im kollaborativen Betrieb

Gerade bei der manuellen Beladung, wie sie bei DYNCAST üblich ist, bringt der FIBROTOR einen weiteren Vorteil: Die Rundtische gehen unmittelbar in den Stillstand, sobald der Prozess über das Signal einer Lichtschranke oder über einen Schalter gestoppt wird. Damit ist bei einem Not-Aus auch in der Drehbewegung die Gefahr von Quetschungen oder anderen Verletzungen ausgeschlossen. Bislang hatte man hierfür immer zusätzliche Ventile und Steuerungen eingebaut, die jedes Mal aufwändig geschaltet werden mussten, wenn der Bediener aus Versehen ins Lichtgitter greift und die Anlage stoppt. Da die elektromechanischen Rundtische anders als die Hirth-verzahnten nicht abheben, profitiert zudem die Laufruhe. Vertikale Belastungen werden auch weiterhin über einen Stift abgefangen, wobei der Abstand zum Rundtisch nur noch drei bis fünf Hundertstel beträgt.

Geringerer Energieverbrauch – verlängerte Gewährleistung

FIBROTOR Rundtische mit fester Teilung sind serienmäßig mit einem speziellen Kurvenantrieb ausgestattet, der den Energieverbrauch um 20 % senkt. Alternativ können aufgrund des verbesserten Antriebs höhere Massen bewegt, kürzere Schaltzeiten realisiert oder sogar kleinere Rundtische eingesetzt werden. Die Gewährleistung beträgt drei, mit Frequenzumrichter sogar fünf Jahre. Der Frequenz¬umrichter bietet aus technischer Sicht weitere Vorteile: Da die Ablaufprogramme für rechtsdrehenden, linksdrehenden oder pendelnden Betrieb bereits integriert sind und die elektrische Implementierung des Rundtischs bei FIBRO erfolgt, reduziert sich der Aufwand für die Inbetriebnahme mit FIBRO-Frequenzumrichter auf ein Minimum. Er ermöglicht einen „Sanftanlauf“ (auch nach Not-Stopp), einen Eil- und Schleichgang sowie eine Optimierung der Schaltzeiten. Mittels Drehstrom-Bremsmotor-Überwachung minimiert er zudem den Verschleiß der Bremsen. FIBROTOR Rundtische eignen sich für unterschiedlichste Aufgaben: Als Montage-, Schweiß-, Positionier- oder Magaziniertische ebenso wie in Verpackungs-, Druck-, Beschriftungs- und Lasermaschinen. Auch im Bereich der leichten Zerspanung können sie genutzt werden, so etwa zum Entgraten, Bohren, Honen und zur Bearbeitung von Leichtmetall, Holz oder Kunststoff. In der Fertigung sorgen ihre kurzen Schaltzeiten für eine hohe Produktivität.

Sicher, schnell, günstig

Für Josef Holzer war die Umstellung des Maschinenkonzepts auf die FIBROTOR Baureihe mehr als konsequent: „Die neuen Tische erlauben eine höhere Beladung, sind sicherer, schneller und günstiger“, fasst Holzer zusammen. Während der FIBROTAKT im täglichen Betrieb bei einem halben Meter Durchmesser eine Positioniergenauigkeit von +/- 0,018 mm erreicht habe, liege der FIBROTOR lediglich eine Nuance darüber bei 0,028 mm – genug für den allergrößten Teil aller Anwendungen bei DYNACAST. Der geringe Mehrpreis für die verstärkte Lagerung mache sich nach Aussage von Josef Holzer allemal bezahlt. Im laufenden Betrieb kommen die Rundtische zum Teil auf 4.500 Takte pro Schicht und das bei 17 Schichten pro Woche. „Man glaubt manchmal gar nicht, wie schnell die erste Million voll ist“, betont Holzer und berichtet von seinen positiven Erfahrungen. Bei einem Not-Aus fährt der Rundtisch sofort wieder an, sobald der Schutzbereich freigegeben ist, ohne dass ein aufwändiger Eingriff des Einstellers erforderlich ist. Dass Josef Holzer und sein Team die Welt der FIBRO Rundtische bereits kennt, sieht er als großen Vorteil: „Wir verfügen über einen entsprechenden Erfahrungsschatz, können unsere Lagerhaltung optimieren und wissen, dass wir gut beraten werden. Gerade die Beratung ist in solchen Fällen wichtig, denn ich will meine Zeit sicher nicht mit dem Wälzen von Katalogen verbringen.“ Dass unterm Strich sogar eine günstigere Lösung gefunden wurde, zeigt, wie fair die Zusammenarbeit mit FIBRO abläuft.

! **DYNACAST** ist ein globaler Hersteller komplexer Präzisionsteile aus Druckguss unter anderem für die Automobil-, Unterhaltungselektronik- und Medizintechnikindustrie. Das Unternehmen betreibt 23 Produktionsstandorte in 16 Ländern und gilt als Marktführer in der Druckgussindustrie. Mit fundiertem Know-how und über 80 Jahren Erfahrung beherrscht DYNACAST in exzellenter Weise die unterschiedlichen Verfahren, Legierungen, Werkzeuge und Prozesse der Druckgussherstellung und unterstützt Kunden fachkundig bei der Teile- und Werkzeugentwicklung. DYNACAST Österreich befindet sich 50 km südlich von Wien. Rund 700 Mitarbeiter produzieren dort mithilfe von hochmodernen Warm- und Kaltkammersystemen rund 140 Millionen Teile pro Jahr. **www.dynacast.at**

FIBRO-Normalien stehen für höchste Präzision

Durch hohe Verfügbarkeit, schnelle Lieferzeit, einen erstklassigen Service und ein hervorragendes Preis-/Leistungsverhältnis ist FIBRO als Weltmarktführer stets nahe am Kunden. Die Produktpalette für den Werkzeug-, Formen- und Maschinenbau umfasst Säulengestelle, Führungselemente, Wartungsarme Gleitelemente, Präzisionsteile wie Schneidstempel und -buchsen, Schraubendruckfedern, Gasdruckfedern auf höchstem Sicherheitsniveau, Umformwerkstoffe, Metallkleber und Gießharze, Peripherie um Presse und Werkzeug, Werkzeugschieber mit Keil-, Rollen- oder hydraulischem Antrieb und Normalien für den Formenbau.

Weltweit der Pionier für Rundtische

Mit seinen Produkten im Geschäftsbereich Rundtische ist es FIBRO gelungen, weltweit einen Begriff zu prägen. FIBRO bietet in diesem Segment das umfangreichste Rundtisch-Programm aus einer Hand. Entstanden im Jahre 1960 aus einem pneumatischen Rundtisch, hat sich daraus bis heute ein Programm mit mehr als 150 verschiedenen Rundtisch-Typen entwickelt. Rundtische von FIBRO werden eingesetzt als Schwenk- oder Positionierachse sowie als Werkstückträger in Werkzeugmaschinen, aber auch im Bereich von Montageaufgaben.

AMF sorgt für Spannung

Als führender Hersteller in Europa erfüllt AMF mit über 5.000 Produkten alle Anforderungen in den Bereichen Spannen, Schrauben und Schließen. Diese Vielfalt bildet die Basis für optimale Lösungen und für jeden Bedarf. Im Mittelpunkt stehen kompetente Beratung und umfassendes Know-how der Mitarbeiter aus Entwicklung, Fertigung und Montage sowie die Leidenschaft für reduzierte Rüstzeiten zur Produktivitätssteigerung.

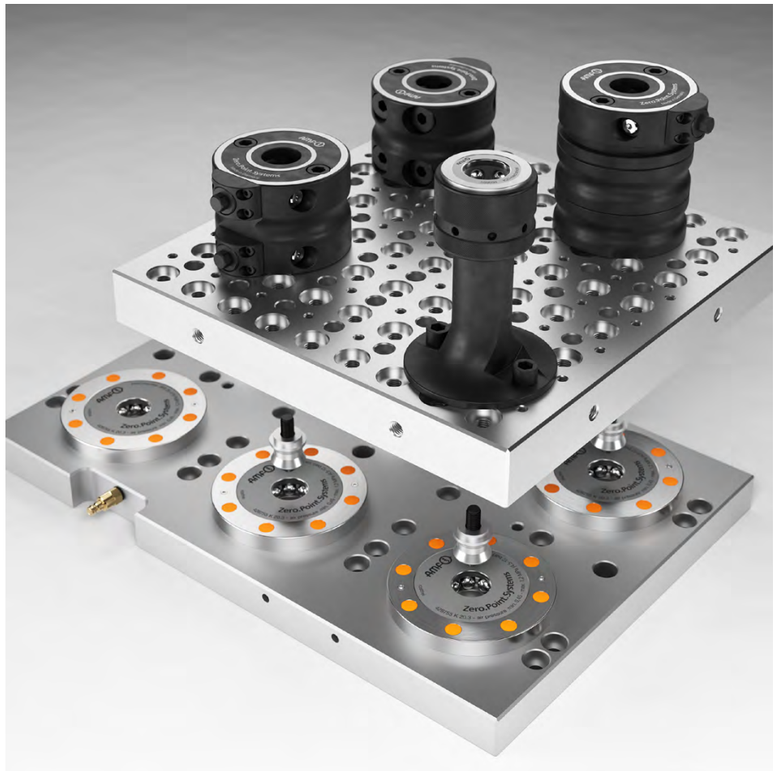

Höchste Flexibilität beim Schweißen und Montieren

Mit Demmeler, dem Erfinder der 3D Spannsysteme und 3D Schweißtische, erreichen Sie ihre Ziele schneller und mit mehr Ertrag. Es ist der tägliche Anspruch, die hohen Anforderungen der Kunden zu erfüllen und sogar zu übertreffen. Dabei verhelfen Ihnen die besten Produkte „Made in Germany“ zum Erfolg. Mit den Demmeler 3D Schweißtischen und Spannsystemen produzieren Sie schneller und genauer. Außerdem schonen Sie dabei Ihre wichtigste Ressource – Ihre Mitarbeiter.

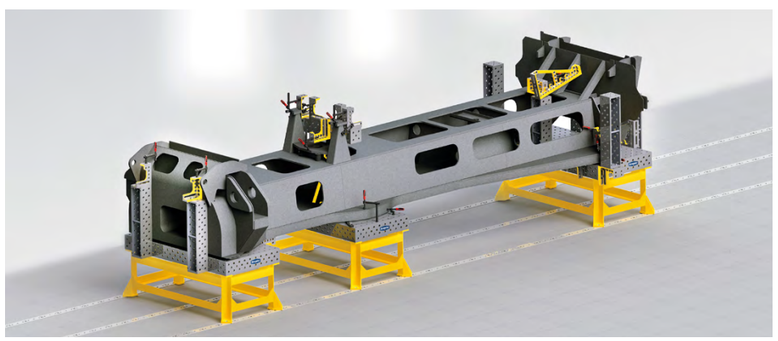

Markieren mit hoher Taktzahl

MARKATOR ist spezialisiert auf Systeme zur fälschungssicheren, dauerhaften und wirtschaftlichen Markierung von industriellen Werkstücken. Seit 1984 entwickelt und fertigt MARKATOR hochwertige Markiersysteme zur Nadel- oder Ritzmarkierung sowie Schlagstempel-Werkzeuge, die individuell und exakt nach Kundenwünschen realisiert werden. Die Qualitätsvorstellungen erfüllen dabei höchste Ansprüche: Von der gründlichen Beratung vorab über die Entwicklung bis zum fertigen Markiersystem legt MARKATOR Wert auf größte Sorgfalt.

Laser zum Gravieren, Markieren und Trimmen

Die ACI Laser GmbH aus Thüringen wurde 1999 gegründet und ist ein inhabergeführtes Unternehmen, welches Lasersysteme zur effizienten und präzisen Lasermaterialbearbeitung im industriellen Bereich entwickelt, herstellt und vertreibt. Das Unternehmen überzeugt seit 20 Jahren Kunden mit intelligenten, intuitiven Lösungen. Unsere Lasersysteme zeichnen sich durch ihre geringe Leistungsaufnahme, ausgezeichnete Leistungsumsetzung und enorme Langlebigkeit aus.

Weltweit über 4000 installierte Systeme im Einsatz sprechen für den Erfolg von ACI Laser. Unser Fokus auf die Bedürfnisse des Marktes sorgt für die permanente Weiterentwicklung unserer Produkte. Der Kundennutzen steht dabei stets im Vordergrund. Unsere Kunden sind nicht nur Anwender, sondern geben uns wichtige Impulse zu innovativen Lösungsansätzen. Kompromisslose Qualitätsstandards lassen sich nur durch die Entwicklung und Fertigung in Deutschland sicherstellen. Wir leben „Made in Germany“.

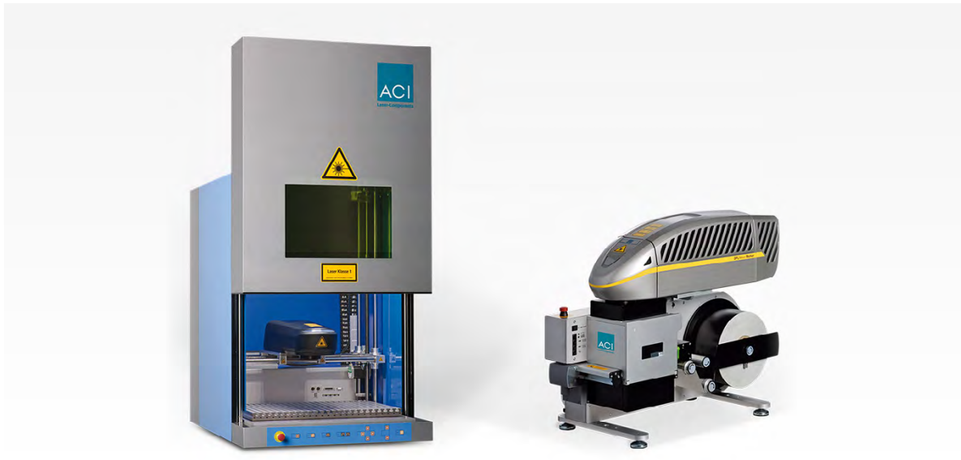

Kantenbearbeitung für Metall und Kunststoff

Arbeiten Sie sicher und effizient: Mit Kantenfräsmaschinen von esmatec können Sie Ihre Werkstücke professionell bearbeiten. Eine Kantenfräsmaschine wird zur spanenden Bearbeitung von Kanten verwendet. Benutzen Sie das Gerät für alle gängigen Werkstoffe von Kunststoff bis Edelstahl. Unsauber verarbeitete Werkstücke können die Funktion von Maschinenelementen negativ beeinflussen und stellen ein Verletzungsrisiko dar. Mit esmatec steht Ihnen ein Hersteller von Fräsgeräten zur Seite, der auf Funktionalität und Qualität setzt.

Klare Sache – Filtervliesstoffe für saubere Ergebnisse

Als Hersteller von Filtervliesen zur Flüssigkeitsfiltration, steht für TWE der Mehrwert der Kunden im Mittelpunkt. Die TWE Group entwickelt in Abstimmung mit Ihnen innovative und individuelle Lösungen. Die flexiblen Strukturen gewährleisten dabei eine jederzeit vertrauensvolle, verlässliche und reibungslose Zusammenarbeit. Die Filtervliese werden hauptsächlich in folgenden Filteranlagentypen eingesetzt: Schwerkraftband-, Kompaktband-, Hydrostat- und Vakuumfilter. Typische Bearbeitungsprozesse, in denen die Filtervliesstoffe eingesetzt werden, sind Drehen, Bohren, Fräsen, Schleifen, Läppen und Honen. TWE bietet Produkte zur Filtration von Ölen und Emulsionen, wie bspw. Kühlschmierstoffe (KSS) an und hat je nach Anlagentyp und geforderter Filterfeinheit immer das richtige Filtervlies für Sie.

Unsere Mission: Umweltbewusste und saubere Arbeitsplätze

Losma S.p.A. entwickelt und baut seit 1974 Filtersysteme für Werkzeugmaschinen. Dank der langjährigen Erfahrung bietet das Unternehmen seinen Kunden technische Beratung und Unterstützung – von der Entwicklung bis zur Inbetriebnahme. Losma S.p.A. bietet Gesamtlösungen für Luft- und Flüssigkeitsfiltration und ist in der Lage über 95 % der benötigten Anlagenanforderungen in diesem Sektor abzudecken. Losma Produkte sind einzigartig und innovativ. Das Unternehmen vertreibt weltweit und ist bekannt für Effizienz, Zuverlässigkeit und Modularität. Gegründet mit der Mission Arbeitsplätze gesünder zu machen ist Losma S.p.A. heute ein Unternehmen mit stark ausgeprägter umweltfreundlicher Identität.

Werkzeugwechsel – schnell, sicher & flexibel

Mit Güthle läuft es rund, wenn es um den schnellen Werkzeugwechsel geht. GÜTHLE bietet Standardkomponenten oder maßgeschneiderte Lösungen: Schnell, sicher, sauber - und das aus einer Hand – seit 1925. Spannen, wechseln, transportieren mit diesem Dreiklang gibt GÜTHLE den Ton an, wenn es um das schnelle Wechseln von Werkzeugen geht. Das selbst entwickelte ROLLBLOC-System macht es möglich, tonnenschwere Werkzeuge wie von Zauberhand zu bewegen und für den Einbau exakt zu positionieren.

Unsere Partner

FIBRO	FIBRO	amf
MARKATOR	demmeler	esmatec ENGINEERING
TWE DIERDORF	LOSMA	GÜTHLE
WITTE	OK•VISE®	[SAV]
ACI Laser-Components	miniBOOSTER®	NORMELEMENTE UNDBEDIENTEILE

RATH
Industriebedarf

RATH & Co Ges.m.b.H.
Teiritzstraße 3, A-2100 Korneuburg

E-Mail: office@rath-co.at
Hotline: +43 2262 608
Telefax: +43 2262 608-60

Alle Informationen finden Sie unter www.rath-co.at

Medieninhaber: RATH & Co. Ges.m.b.H. · 2020 · Irrtümer und Fehler vorbehalten.
Spezifikation und technische Daten können jederzeit ohne Ankündigung verändert werden.
Konzept und Design: Rittler & Co GmbH · Bildrechte: RATH & Co. Ges.m.b.H. und Gettyimages